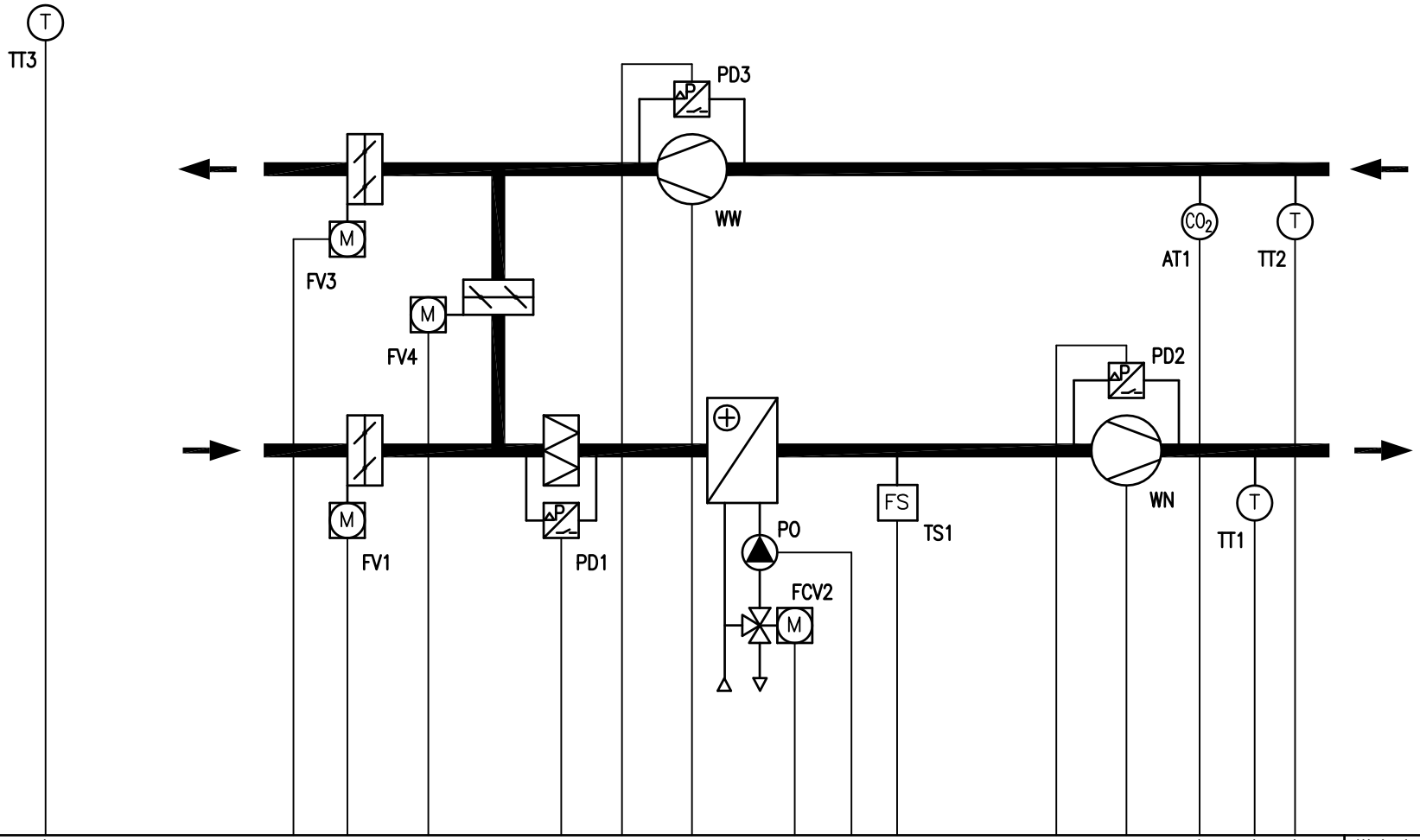
TT3
PD3
WW
FV3
FV4
AT1
TT2
PD2
WN
FV1
PD1
PO
FCV2
FS
TS1
TT1

| | | |